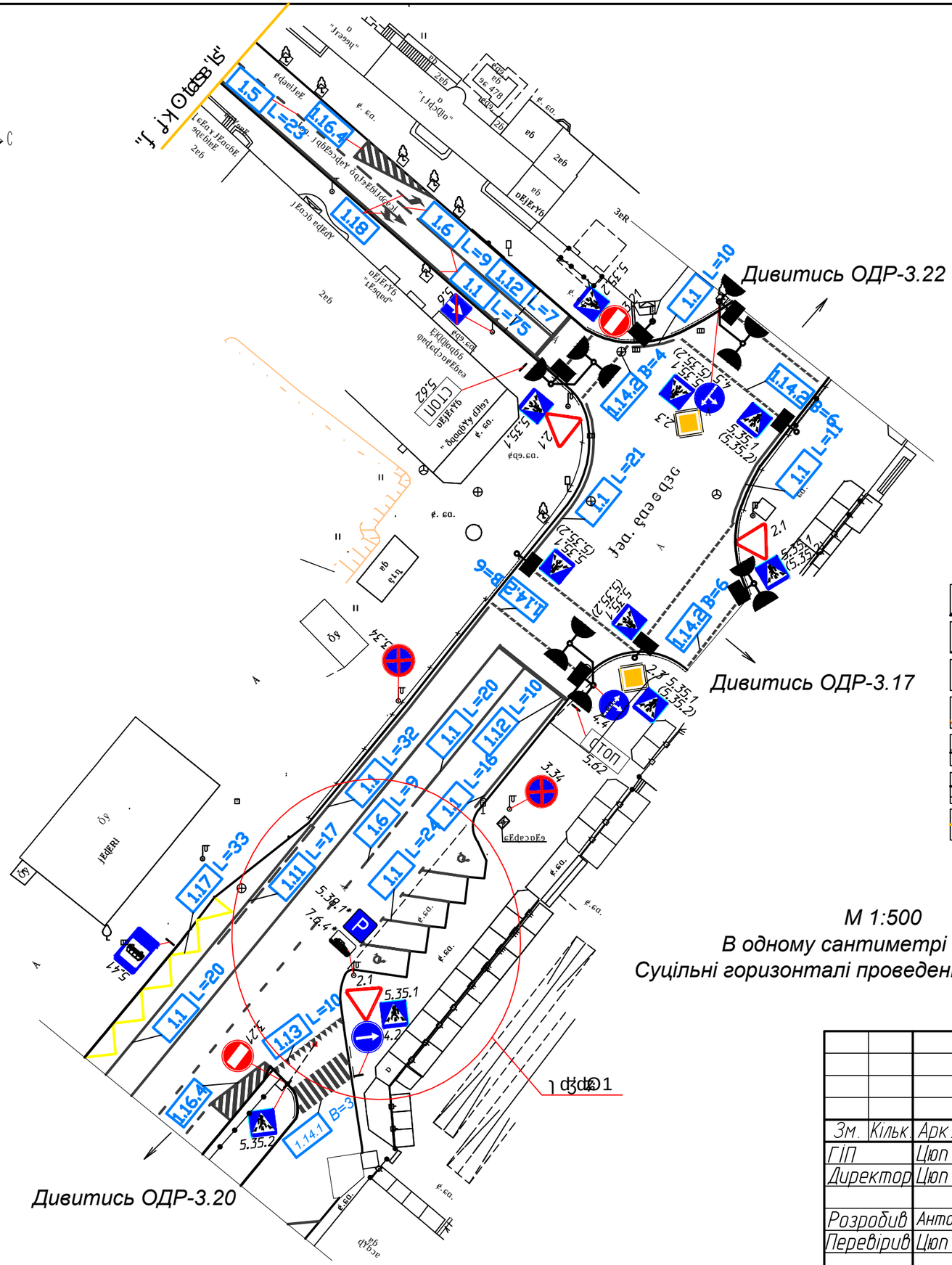

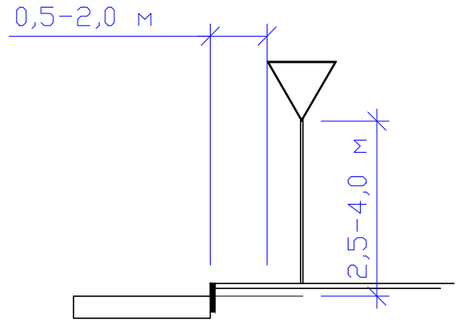

Примітки:

1. Дорожній рух організовано згідно ДСТУ 4100-2014;
2. Організація дорожнього руху згідно ДСТУ 2587-2010.
3. Дорожні знаки згідно ОДР-3.22
4. * - знаки на стовпах освітлення

Основні умовні позначення

- Проектовані будівлі та споруди
- Існуючі будівлі та споруди
- Опора штучного освітлення
- Укіс, газон
- Понижений бордюр
- Бордюр, поребрик
- Межа робіт
- Пішохідне огородження
- Дорожня розмітка
- 1.1 L=10 — Виноска дорожньої розмітки, номер розмітки та її довжина
- 2.1 — встановлення дорожнього знаку на стояку
- 2.1 — встановлення дорожнього знаку на опорі

М 1:500

В одному сантиметрі 5 метрів

Суцільні горизонталі проведені через 0.5 метра

УВАГА!
Підземні комунікації!

Роботи в охоронній зоні комунікацій проводити згідно діючих нормативних документів, після вияснення на місцевості місцеположення комунікацій, з письмового дозволу та обов'язковій присутності представника власника комунікацій.

Зм.	Кільк.	Арк.	№док	Підпис	Дата	232 - ОДР		
						Проект (схема) організації дорожнього руху в старій частині міста Луцька (внесення змін)		
ГІП		Цюп'ях				вул. Глушець	Стадія: РП	Лист: 3.21	Листів:
Директор		Цюп'ях						
Розробив		Антонович				Схема організації дорожнього руху	ПП "ТОЛА" м.Луцьк	
Перевірив		Цюп'ях						

Погоджено:

Зам.інв.№

Підпис і дата

Інв.№ об.